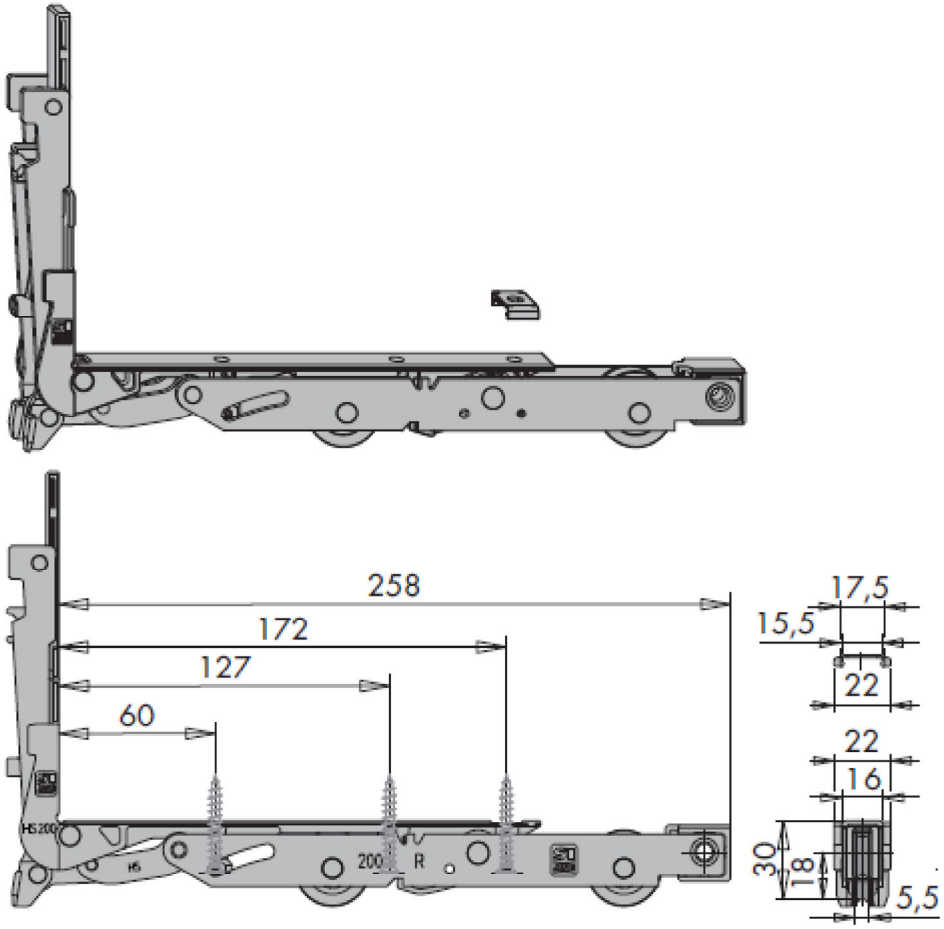PORTAL HS 200 Laufwagen V/R